ZEG-ENERGETYKA

РДЗ-3

Нагрузочное сопротивление для вторичных цепей измерительных

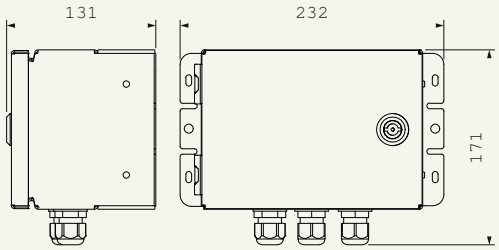

ОБЩАЯ ХАРАКТЕРИСТИКА

Современные счетчики электроэнергии потребляют очень низкую мощность от вторичных обмоток трансформаторов напряжения. Для того, чтобы измерительные трансформаторы работали в своей классе точности, следует нагружать в диапазоне 25 ÷ 100% их номинальной мощности. На практике, вполне возможно, что более старые измерительные трансформаторы могут требовать более высоких нагрузок, чем 25% от номинальной мощности. Нагрузочные резисторы предназначены для дополнительной загрузки измерительной системы для обеспечения надлежащего рабочего диапазона трансформаторов тока и напряжения. Резисторы могут быть также использованы для устранения феррорезонанса в сетях среднего напряжения. Резисторы могут использоваться во внешних измерительных шкафах со степенью защиты не менее чем IP40.

ОСНОВНЫЕ ХАРАКТЕРИСТИКИ

Резистивные вкладыши изготавливается по технологии толстого слоя. Эта конструкция разрешает на уменьшение влияния индуктивности. Резисторы о такой конструкции уменьшают перегрузку и высокие температуры. Набор нагрузочных резисторов типа РДЗ-3 выполняется в виде трех резисторов (3-фазовая система) размещенных в специальном корпусе. Этот корпус оснащен промышленным замком с возможностью пломбирования. Клеммы резисторов типа **UK 5 TWIN компании Phoenix** для монтажа в системах типа звезда или треугольник. Зажимная планка доступна после снятия пломбировки в замке двери.

Функциональная схема«

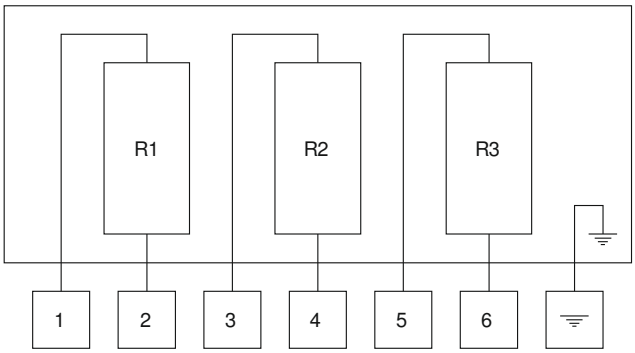

ТЕХНИЧЕСКИЕ ДАННЫЕ

Номинальное сопротивление	Указывается при заказе
Номинальная мощность	3x50 Вт
Допуск значений	5%
Температурный коэффициент резистанции	100 частей на миллион / ° C
Резистанция изоляции	>100MΩ
Электрическая прочность изоляции	2,5кВ (50Гц 1мин)
Размеры	195x140x132
Масса	3кг
Температура окружающей среды во время работы	-40÷85°C
Температура хранения	-10÷40°C

Примеры значений сопротивления резисторов:

Мощность потребляемая нагрузочными резисторами предназначенных для систем напряжения 3 x 100/√3		
Резистанция (примеры значений)	**Мощность потребляемая резисторами**	
	соединение в звезду	**соединение в треугольник**
3 x 5 kΩ	3 x 0,65 Вт	3 x 2,00 Вт
3 x 2 kΩ	3 x 1,68 Вт	3 x 5,00 Вт
3 x 1,2 kΩ	3 x 2,77 Вт	3 x 8,33 Вт
3 x 1 kΩ	3 x 3,36 Вт	3 x 10,0 Вт
3 x 670 kΩ	3 x 5,00 Вт	3 x 14,9 Вт
3 x 400 kΩ	3 x 8,40 Вт	3 x 25,0 Вт
3 x 240 kΩ	3 x 14,0 Вт	3 x 41,7 Вт
3 x 100 kΩ	3 x 33,6 Вт	3 x 100 Вт